第24回京都知事旗少年野球大会・天下一品杯
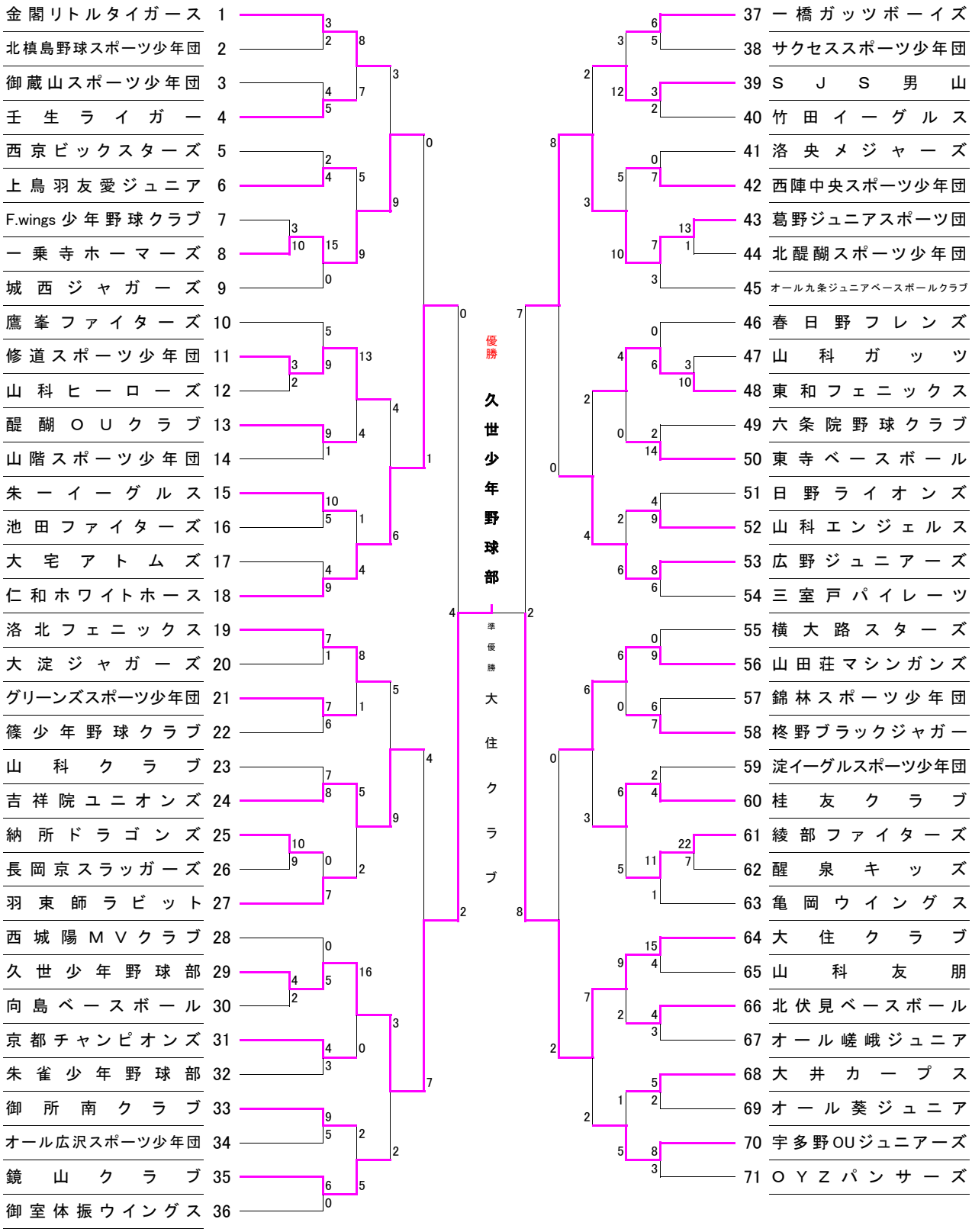
Bの部　参加:71チーム