第24回京都知事旗少年野球大会・天下一品杯
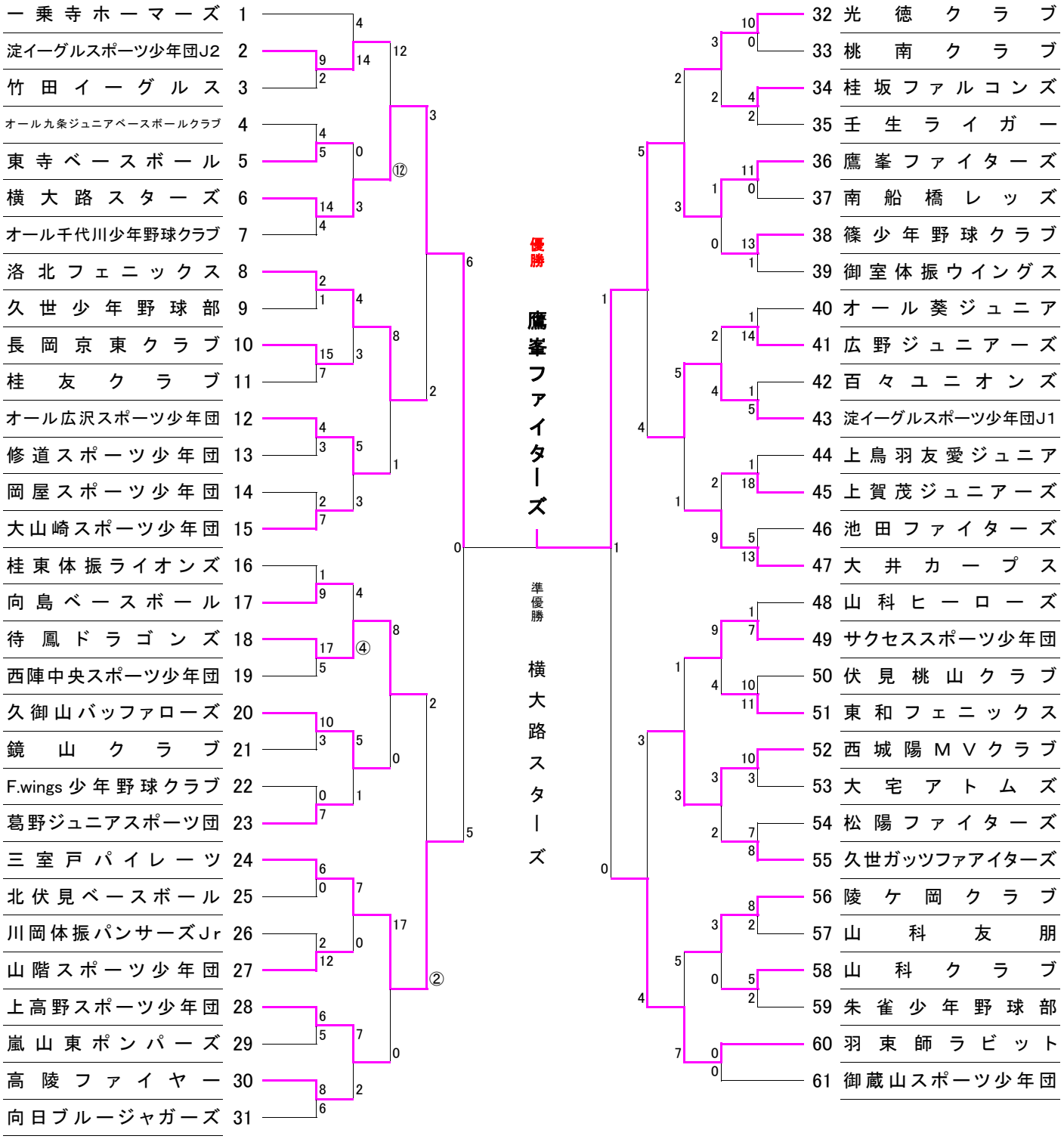
Jの部　参加:61チーム