# 第34回京都市長旗少年野球大会・天下一品杯

## Bの部　参加:63チーム

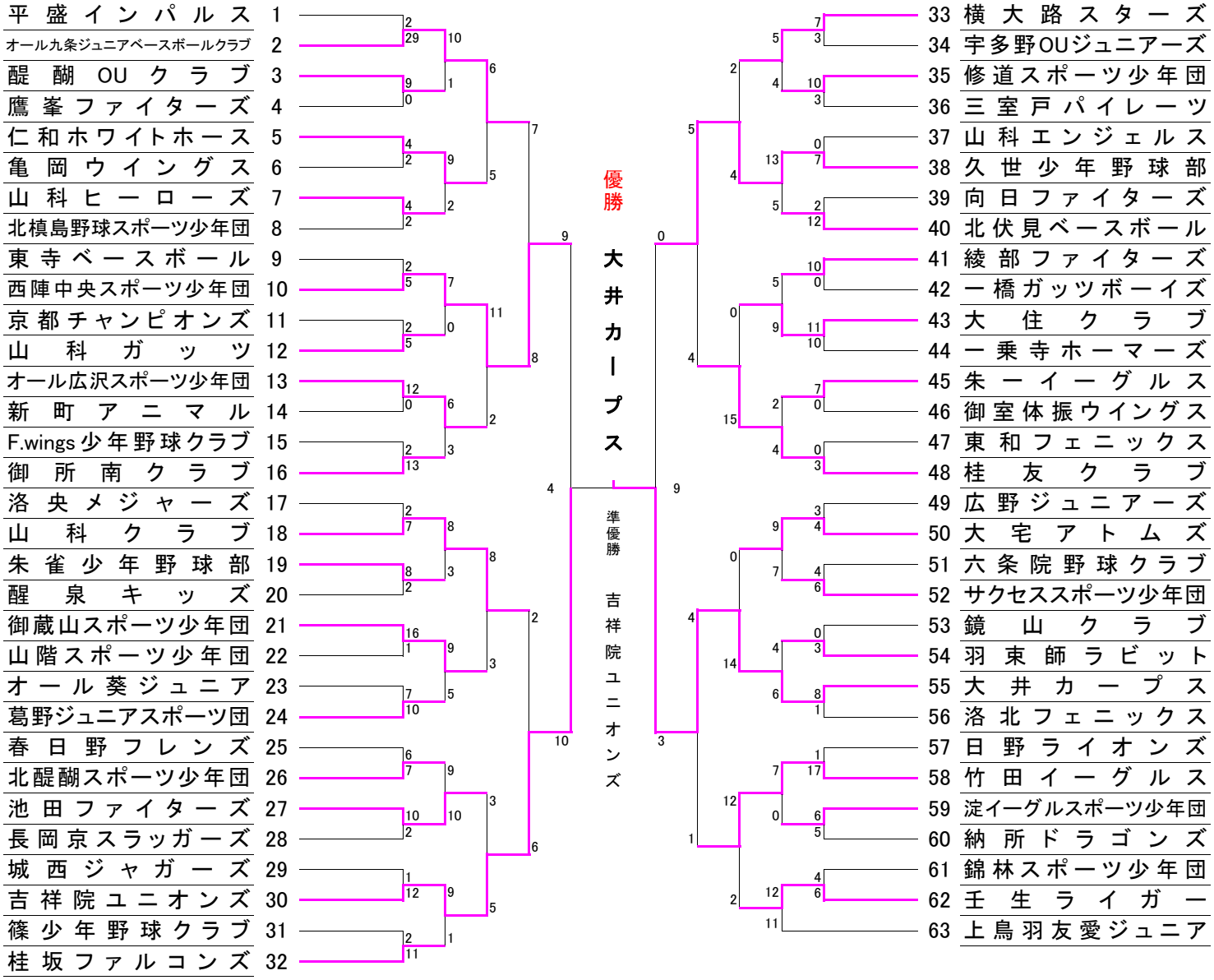

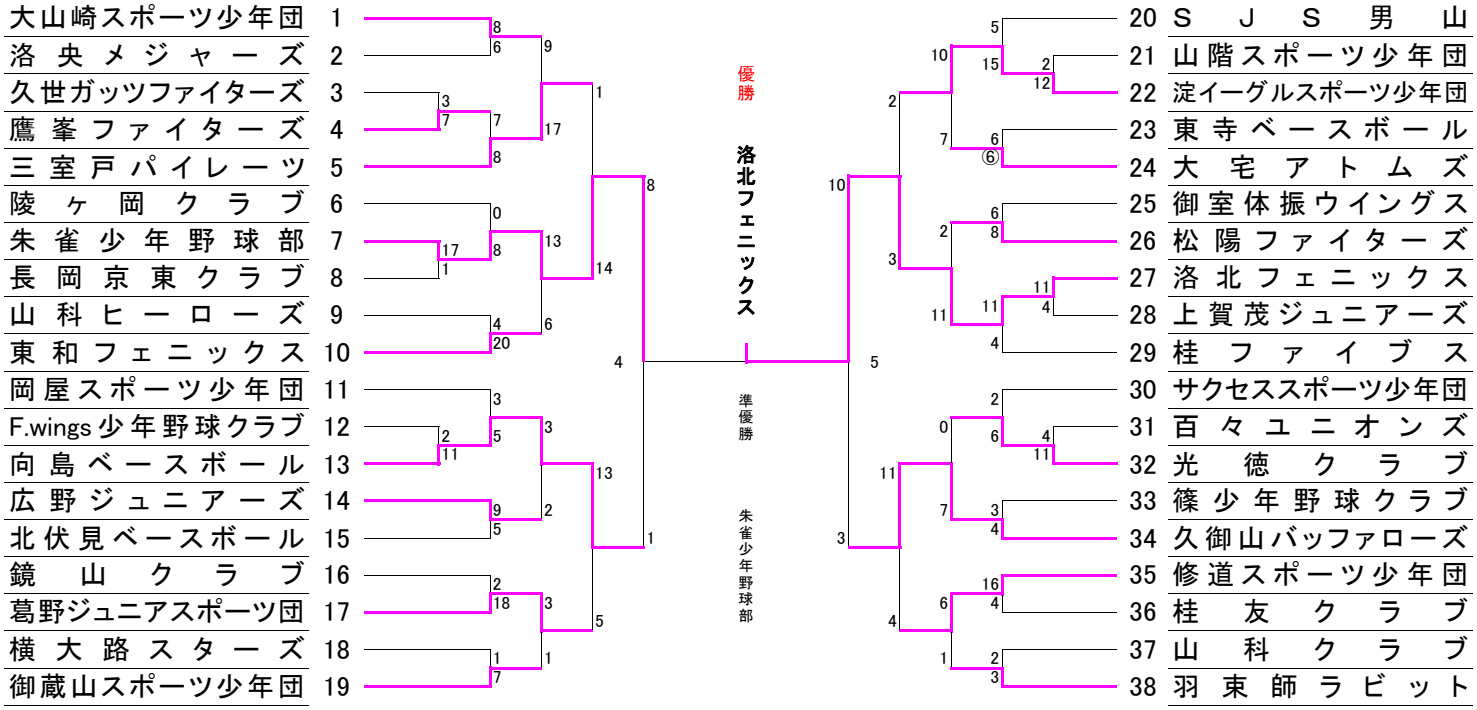
## Jの部　参加:38チーム