第34回宝ヶ池少年野球交流大会

5年生の部

10／18 訂正版

TEL 701−6248
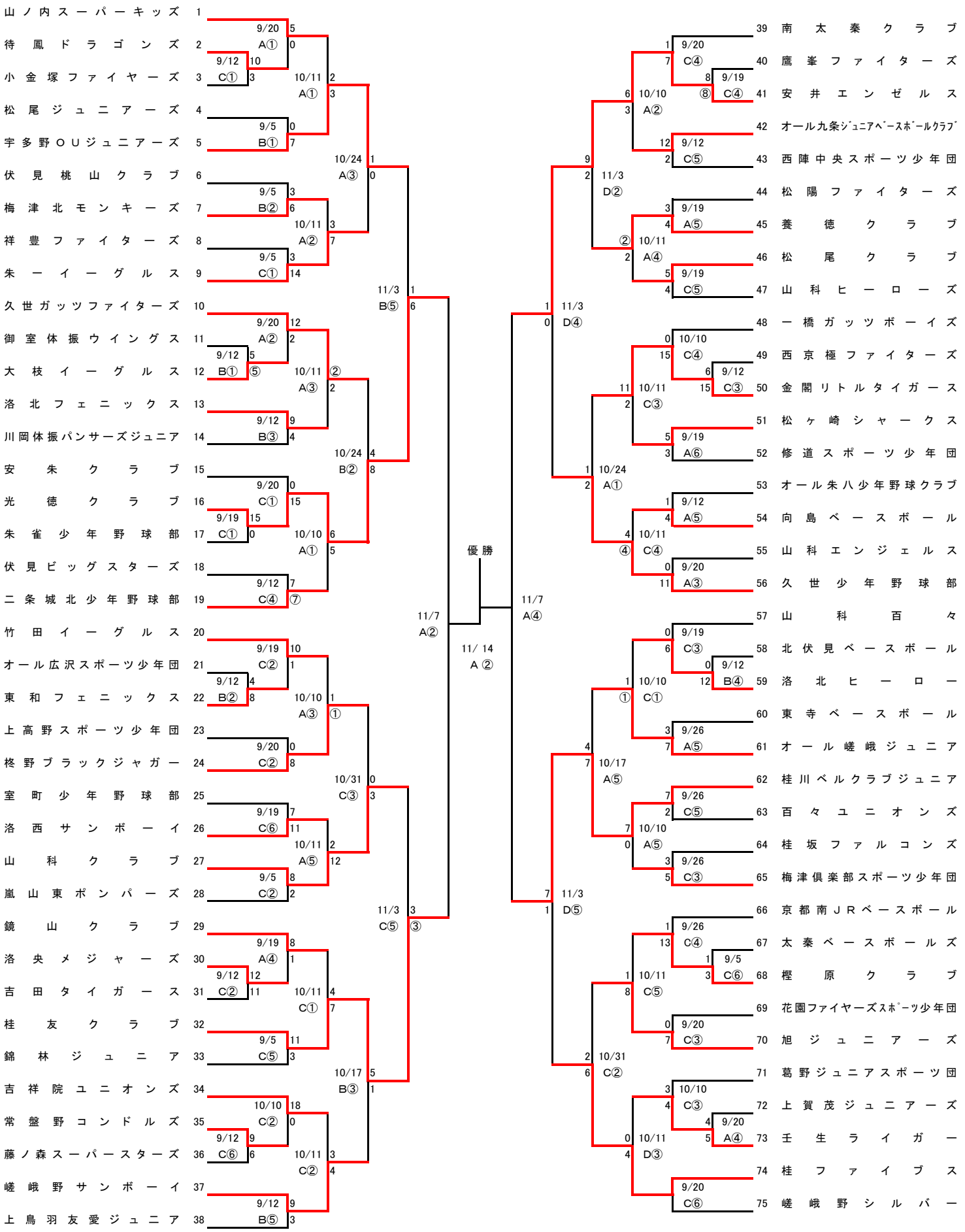
① 8:30 ② 10:00 ③ 11:30 ④ 13:00 ⑤ 14:30 ⑥ 16:00