第25回京都府知事旗少年野球大会・天下一品杯
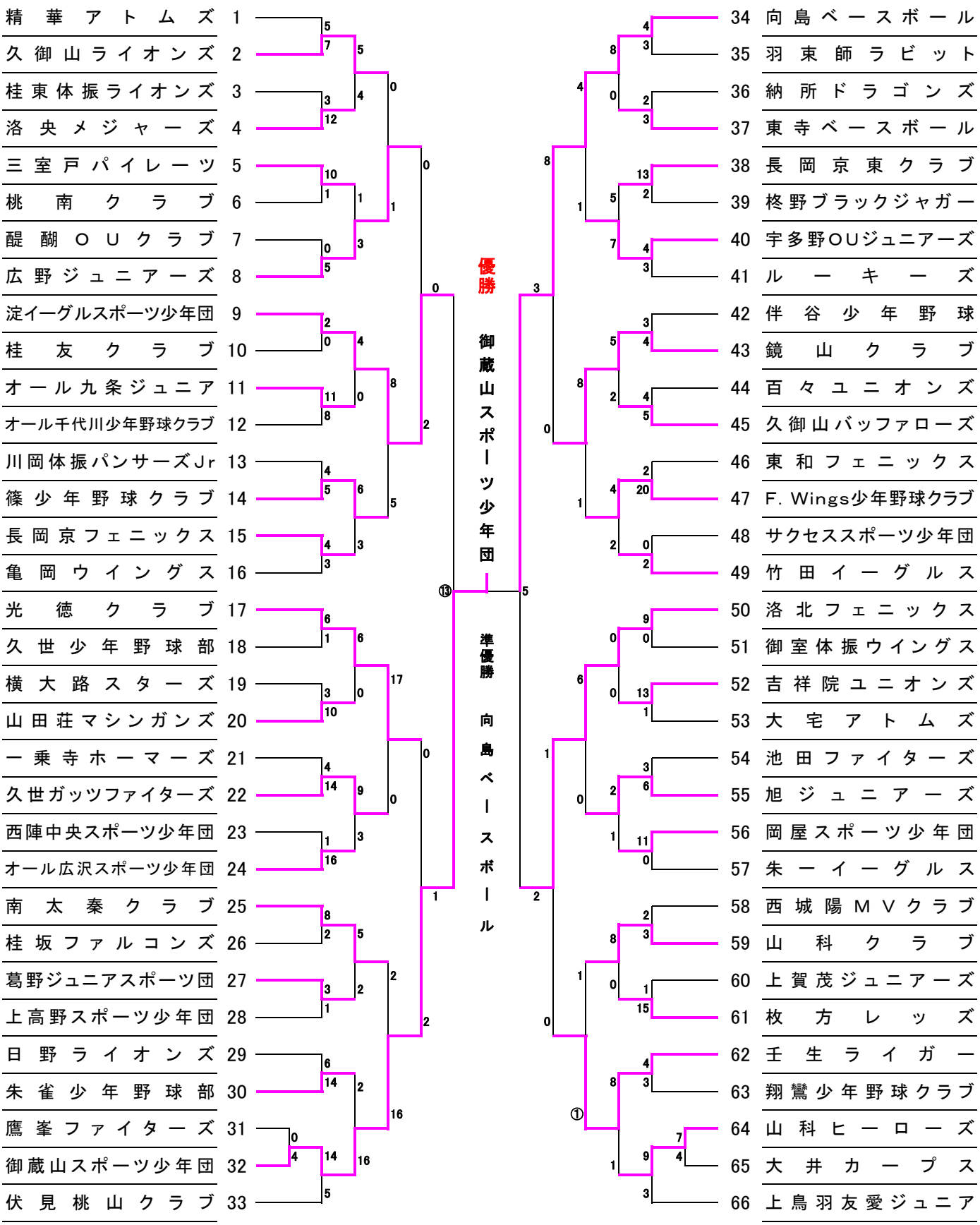
Jの部　参加:66チーム