第28回京都府知事旗選手権天下一品杯少年野球大会
Ｊの部（54チーム）

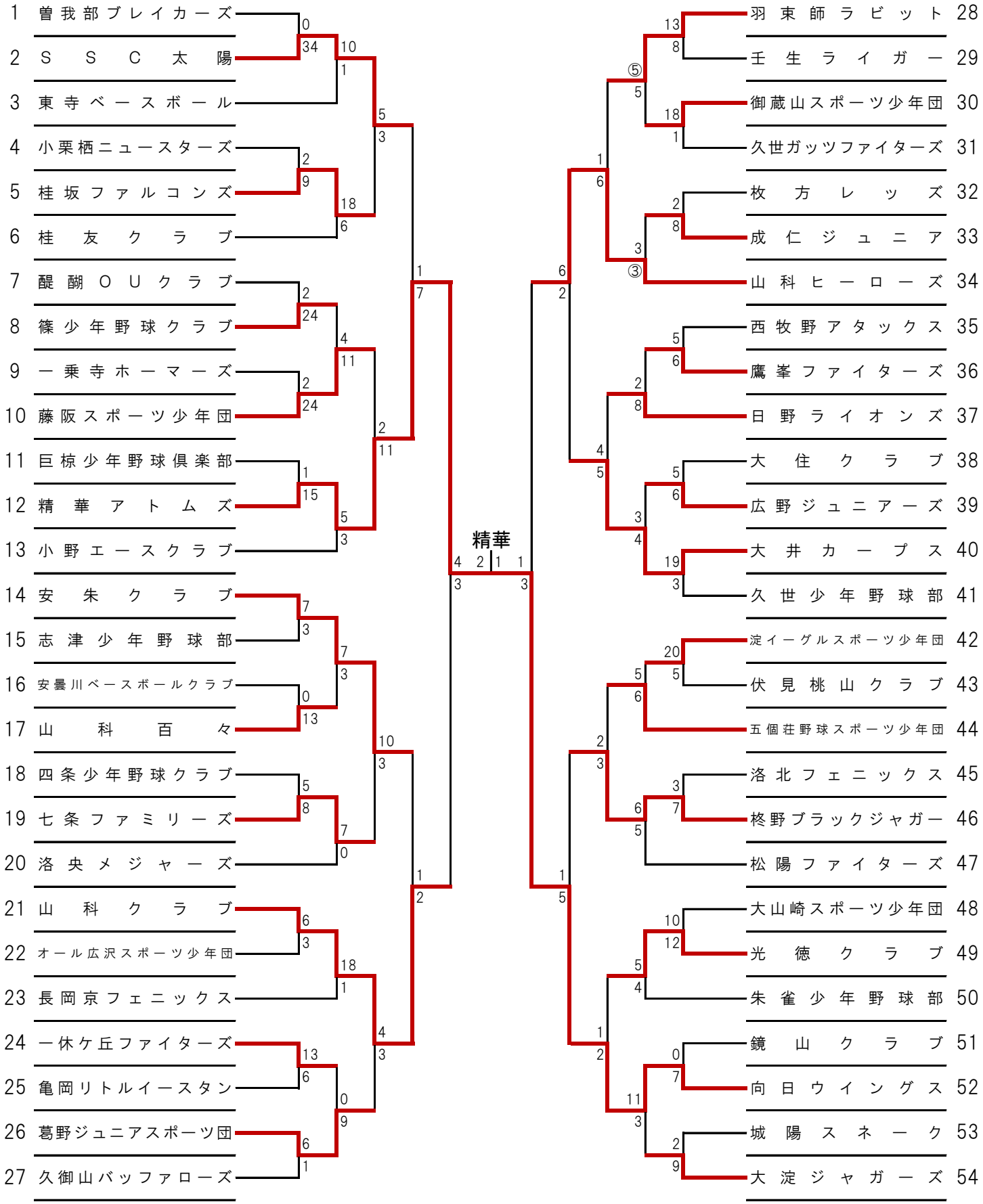

優勝：精華アトムズ

準優勝：向日ウィングス